Marca	hansgrohe
Nombre producto	**Croma Select S** Showerpipe 280 1jet Reno
Referencia producto	26793000
Acabado	Cromo

Imagen producto

Dibujos

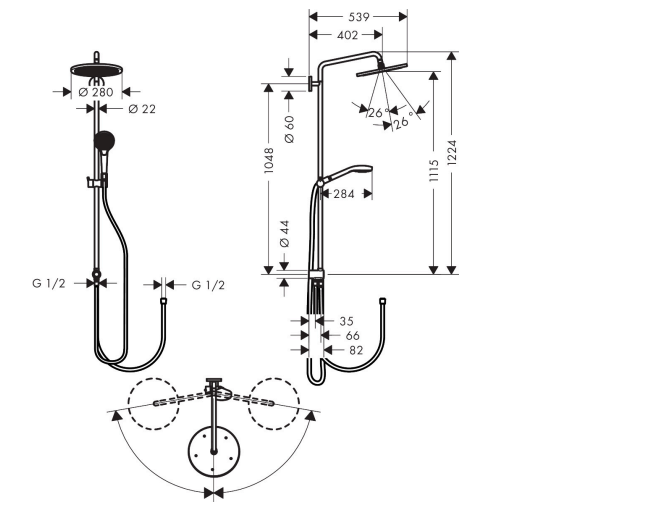

Características

- Consiste en: ducha fija, teleducha, flexo de ducha, control deslizante, barra de ducha
- Ducha fija Croma 280
- Tamaño del cabezal de la ducha fija: 280 mm
- Tipo de chorro de la ducha fija: RainAir
- Caudal RainAir 10 l/min aprox. a 3 bar
- Tipo de chorro para la teleducha: Massage, IntenseRain, SoftRain
- Cantidad de caudal máxima de la teleducha a 3 bar: 10,2 l/min
- Caudal máximo para Showerpipe a 3 bar: 10,2 l/min
- Ángulo de ducha fija ajustable
- La altura de la barra puede acortarse
- Diámetro de la barra de ducha: 22 mm
- Longitud del brazo de ducha 400 mm
- Isiflex flexo 80 cm para conexión de agua
- Sistema antical QuickClean

Tecnología

Tipos de chorro

Certificados

Marca	hansgrohe
Nombre producto	**Croma Select S** Showerpipe 280 1jet Reno
Referencia producto	26793000
Acabado	Cromo

Diagrama de caudales

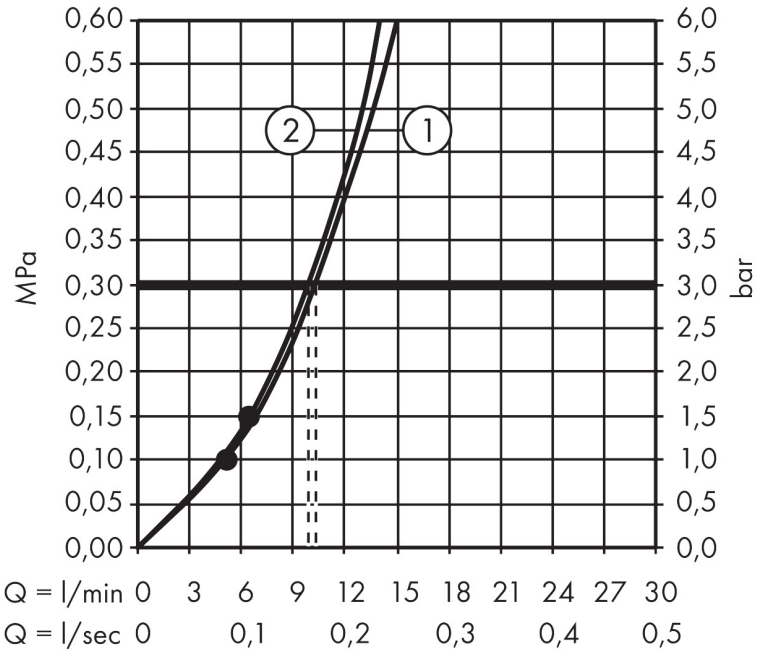

1 Ducha fija
2 Teleducha

Marca	hansgrohe
Nombre producto	**Croma Select S** Showerpipe 280 1jet Reno
Referencia producto	26793000
Acabado	Cromo

Ejemplos de instalación

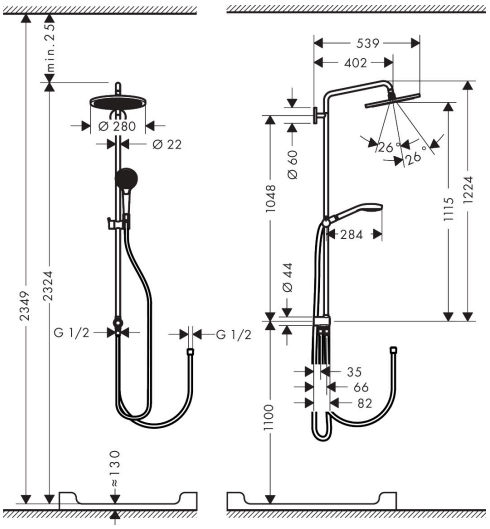

Las dimensiones pueden variar debido a tolerancias cerámicas relacionadas con el proceso de producción.