Raindance Select E
Raindance Select E 300 2jet hovedbruser med 390 mm bruserbøjning
Overflader : **krom** Art.Nr.: **27385000**

Beskrivelse

Kendetegn

- bruserstørrelse: 300 x 160 mm
- brusearmlængde: 390 mm
- stråletype: Rain, RainAir
- gennemstrømsmængde Rain (ved 3 bar): 15 l/min
- gennemstrømsmængde RainAir (ved 3 bar): 15 l/min
- indstilling af stråletype: Select omskifterknap på hovedbruseren
- stråleskive i krom eller hvid overflade
- materiale stråleskive: metal
- stråleskive kan tages af i forbindelse med rengøring
- montering: væg
- tilslutningsgevind G ½

Produktdetaljer

VVS-nr.	736367804
Pris ekskl. moms	5.239,00 DKK
Pris inkl. moms *	6.548,75 DKK

Teknologi

Produktbillede

Måltegning

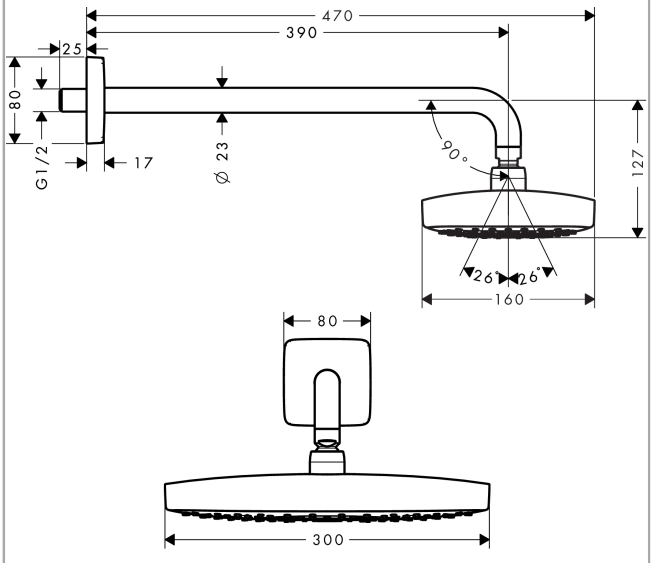

Gennemløbsdiagram

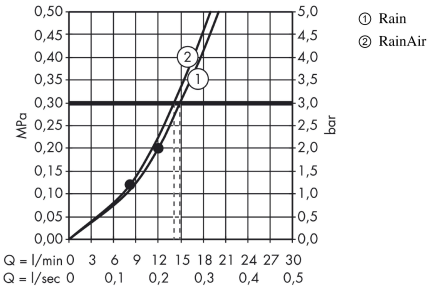

Værdierne for forbruget blev målt praksisorienteret og med de tilsvarende armaturer (termostat/blander/indbygget ventil).

Raindance Select E
Raindance Select E 300 2jet hovedbruser med 390 mm bruserbøjning
Overflader : **krom** Art.Nr.: **27385000**
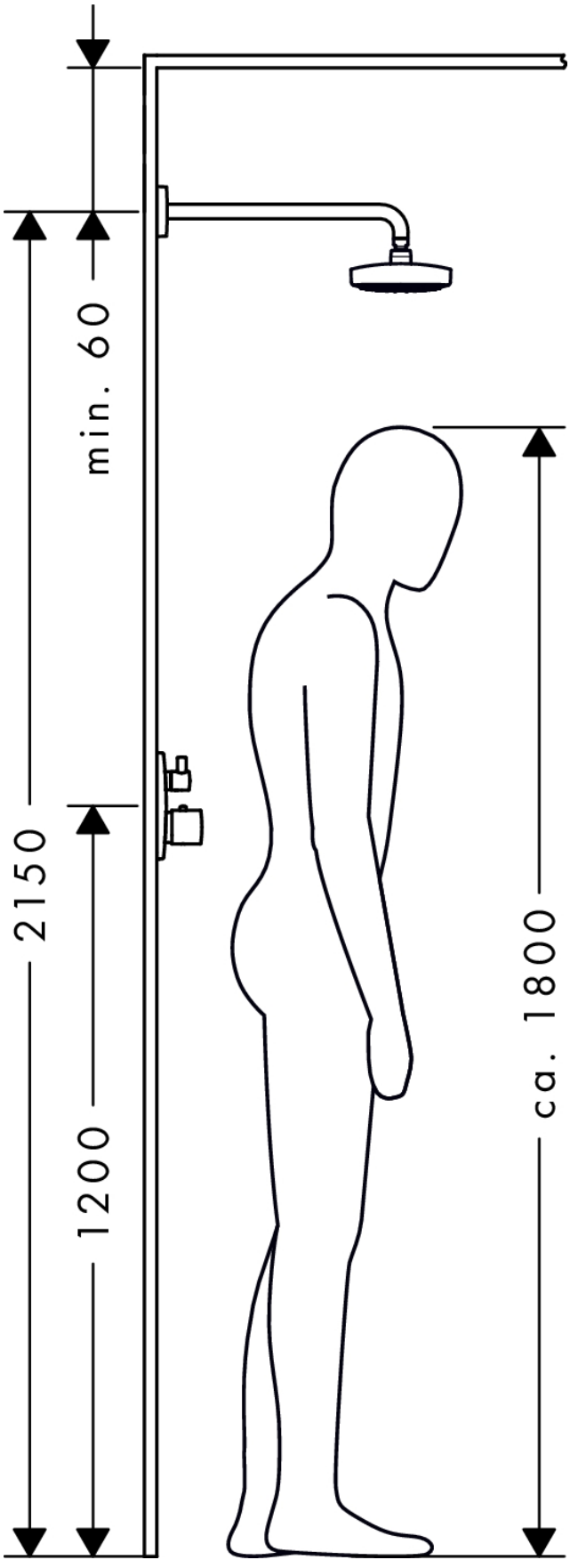
Monteringseksempel