hansgrohe

Sifón Flowstar S
Acabado: **Cromo** ref.: **52105000**

Descripción

Características

- rango de ajuste: 60 - 165 mm
- distancia a la pared 330 mm
- barrera de olores - la altura del sifón es de 75 mm
- entrada de dimensión de la conexión: G 1¼
- salida de dimensión de conexión: conexión: DN32

Premios de diseño

ICONIC AWARDS 2020 INNOVATIVE ARCHITECTURE best of best

iF DESIGN AWARD 2020

GERMAN DESIGN AWARD WINNER 2021

Ilustración del producto
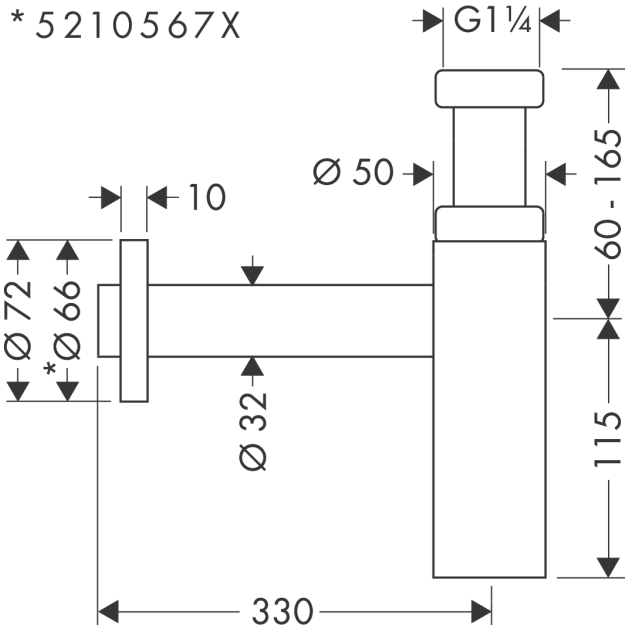
Dibujo a escala